[Fiche technique]

Poulie OMNI BLOCK 1.5

Réf. 645641-645642

Poulie avec émerillon remplaçant ainsi un ensemble mousqueton, émerillon et poulie pour un système plus léger, compact et moins cher.
Rapport résistance/poids exceptionnel.
Avec émerillon permettant à la poulie de se positionner dans l’axe de travail de la charge et d’optimiser la hauteur.
Flasques ouvrables permettant un accès rapide et sécurisé à la corde. Avec bouton de sécurité qui impose à l’utilisateur 2 actions afin de pouvoir ouvrir le flasque. Manipulation aisée même avec des gants.
Accès à la poulie sans avoir à la déconnecter d’un mousqueton.
Poulie dotée de roulements à billes à haut rendement. (diamètre réa 38 mm).
Pour corde inférieure ou égale à 13 mm.

Informations complémentaires

Diamètre réa : 38 mm.
Charge de rupture : 36 kN. / Charge de travail : 8 kN.
Diamètre max. de la corde : 13 mm.

Caractéristiques techniques

Matière	Alliage d'aluminium
Normes et Certification	EPI de classe 3 CE / UIAA
Autres options disponibles	Existe également en versions 1.1 (diamètre réa 28 mm) et 2.0 (diamètre réa 51 mm), nous consulter.

Références

Réf. 645641 Poulie simple OMNI BLOCK 1.5
Modèle : Simple poulie

Réf. 645642 Poulie double OMNI BLOCK 1.5
Modèle : Double poulie

Photos

Réf. 645642

Réf. 645641

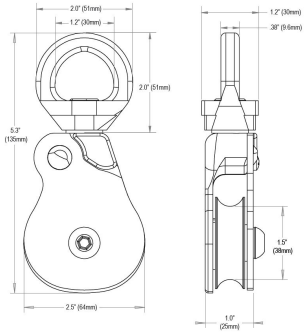

img_schema