[Fiche technique]

Lit de camp Tyrol

Réf. 4859

Lit de camp repliable.

Entièrement démontable, en toile nylon et armature aluminium.
Se range dans sa housse et peut être stocké en prenant très peu de place.
Ce lit est destiné au repos des personnes qu'elles soient victimes ou intervenantes lors de manifestations ou incidents majeurs.
Montage sans outil. Poids : Seul 4,7 kg. Avec housse 5,2 kg.

Caractéristiques techniques

Dimensions	(Lxlxh) Déplié 190 x 65 x 42 cm. Plié en housse 94 x 20 x 10 cm. Section des pieds (Lxl) 2.5 x 3.5 cm
Caractéristiques produit	Dimensions déplié (Lxlxh) : 190 x 65 x 42 cm dimensions plié en housse (Lxlxh) : 94 x 20 x 10 cm Section des pieds (Lxl) : 2,5 x 3,5 cm
Couleur	Vert
Stérile	Non sterile
Conforme 10g	Non
Matière	En toile nylon enduit PVC et armature aluminium
Unité de vente	A l'unité
Poids	Seul 4,7 kg. Avec housse 5,2 kg
Charge maximale admissible	120 kg
Livré avec	Housse verte avec 2 sangles de portage et porte-étiquette, fermeture éclair
Garantie	12
Instructions d'utilisation	Déplier le lit de camp dans le sens de la longueur Déplier les pieds vers le bas Déplier le lit dans le sens de la largeur Placer un des tubes d'extrémité dans le fourreau de la toile du lit de camp, le tube possède 2 trous qui se positionnent sur les embouts noirs du lit Recommencer l'opération avec le 2ème tube qui doit être inséré dans le fourreau du côté opposé
Entretien	Lavage à l'eau savonneuse ou avec un désinfectant doux
Classification	Non concerne
Partie du corps	
Code SH	9403202090
Référence fabricant (MPN)	6322
Etanche	Non
Accessoires et Consommables	Réf. 304761 - Taie d'oreiller à usage unique

Photos

lit de camp tyrol

lit de camp tyrol

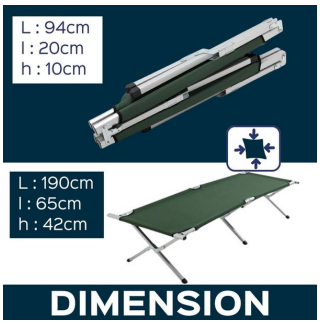

lit de camp tyrol

lit de camp tyrol

lit de camp tyrol

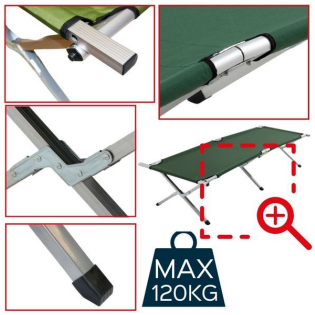

lit de camp tyrol

lit de camp tyrol

lit de camp tyrol

lit de camp tyrol

lit de camp tyrol