[Fiche technique]

Plateau de fixation E250 pour brancards F2, F3 et série M

Réf. 599010

Astucieux système de fixation pour brancards de la série « M ». destiné à être fixé directement sur le plancher d'un véhicule, le plateau-fixation E250 combine 3 fonctions essentielles pour faciliter le chargement, la fixation et le déchargement d'un brancard dans une ambulance.
Grâce à la solide tablette rabattable en partie pieds, il permet un chargement-déchargement aisé et sans à-coup du brancard. Grâce à ses rails de guidage, Il assure la protection du plancher, ainsi que le guidage du brancard. Enfin, grâce à sa fixation 3 points, il assure une parfaite retenue du brancard, conforme aux dispositions de l'EN 1865 et de l'EN 1789 (crash test 10G).

Fixation conforme 10G EN1865 (n° d'homologation SEP/13-006) si le plateau est monté avec le brancard M760 ou M764.

Informations complémentaires

Caractéristiques techniques

Dimensions	(L x l x h) Fermé 179,3 x 61,5 x 36 cm / Ouvert 213,3 x 61,5 x 11,5 cm
Caractéristiques produit	Dimensions fermé (Lxlxh) : 179,3 x 61,5 x 36 cm - ouvert : 213,3 x 61,5 x 11,5 cm

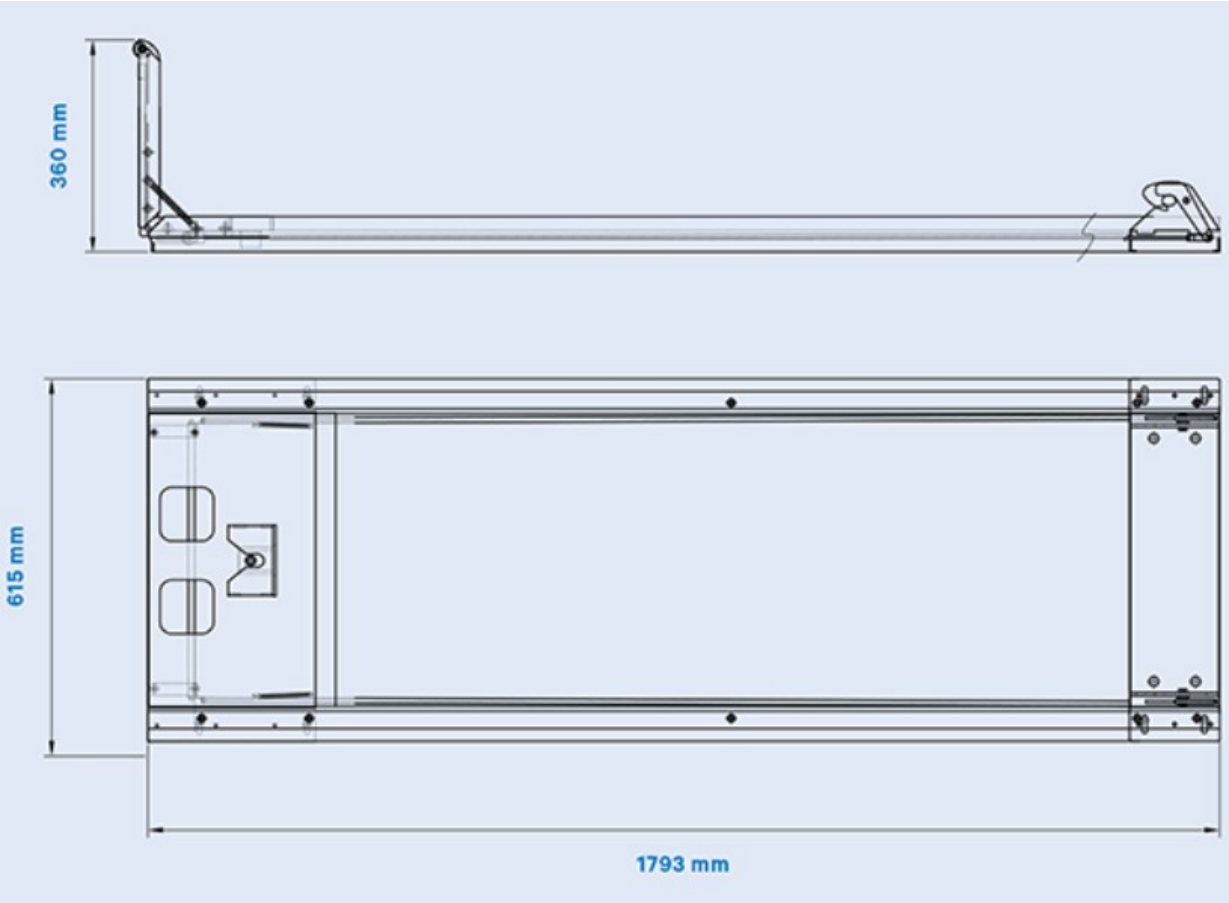

Couleur	Aluminium
Stérile	Non sterile
Conforme 10g	Non
Matière	aluminium
Poids	21,6 kg
Garantie	24
Normes et Certification	Dispositif médical de classe 1
Classification	Dispositif medical de classe 1
Partie du corps	
Etanche	Non
Poids du produit	21.6

Photos